izge

İZGE MÜHENDİSLİK DANIŞMANLIK ELEKTRONİK
İTHALAT İHRACAT SANAYİ ve TİCARET LTD. ŞTİ.

ESD PROFESYONEL
ÇÖZÜMLER

antistatikmarket.com

Antistatik & ESD Ürünler	3/6
Personel Topraklama Ekipmanları / Test İstasyonları	7/13
Topraklama Ekipmanları	14-15
Temizlik Ürünleri	16-19
Antistatik PVC Perdeler	20-21
Antistatik ESD İletken Poşetler	22-24
İyonizerler	25-26
ESD Fırçalar	27-29
ESD Sandalye & Masalar	30-31
ESD Uyarı Levhaları & Etiketler	32-33
ESD Kasa ve Avadanlıklar	34-35
El Aletleri ve Tekerlekler	36-37
PCB Kart Taşıyıcı & Tutucu & Taşıma Arabaları	38-40
Havya Ekipmanları	41-45
Test Ölçü Aletleri	46-48
Lehim Ekipmanları	49
Patlatmaya Karşı Koruma	51-52
Kıvılcım Tanıma / Söndürme	53-59

Antistatik & ESD Ürünler

ESD Masa & Zemin Kaplamaları

Statik elektriğe duyarlı ürünlerin bulunduğu ortamlarda kullanılır.

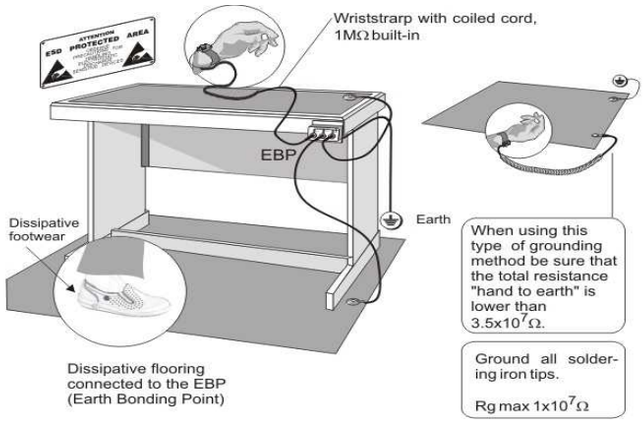

ESD Masa Kaplaması — MK-310UG

- 1m x 10m x 2mm Ebatlarında
- Pütürsüz
- Gri Renkli
- $10^6\Omega<Rs<10^9\Omega$ Yüzeysel Direnç Aralığında ESD Masa Kaplaması
- IEC-61340 Standardına Uygundur

ESD Masa Kaplaması — MK-310UGA+

- 1m x 10m x 2mm Ebatlarında
- Portakal Kabuğu Yüzeyli
- Gri Renkli
- $10^6\Omega<Rs<10^9\Omega$ Yüzeysel Direnç Aralığında ESD Masa Kaplaması
- IEC-61340 Standardına Uygundur

ESD Masa Örtüsü — MK-310KUG

- 1m x 10m x 2mm Ebatlarında
- Pütürsüz
- Gri Renkli
- $10^6\Omega<Rs<10^9\Omega$ Yüzeysel Direnç Aralığında ESD Masa Kaplaması
- IEC-61340 Standardına Uygundur

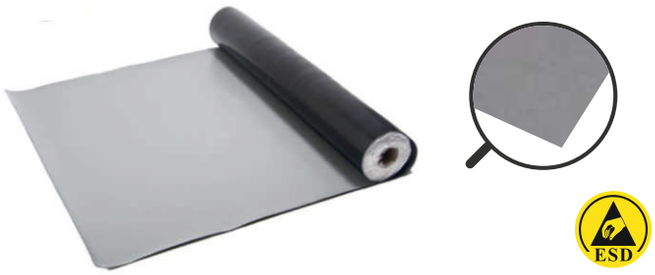

ESD Masa Örtüsü Mavi Renk — MK-310KMUG

- 1m x 10m x 2mm Ebatlarında
- Pütürsüz
- Mavi Renkli
- $10^6\Omega<Rs<10^9\Omega$ Yüzeysel Direnç Aralığında ESD Masa Kaplaması
- IEC-61340 Standardına Uygundur

ESD Servis Kiti Bondline — BD-KSFSKB

- ESD Servis Kiti
- 60x60 cm
- Mavi Renkli

"Diğer" ürün çeşitleri ve detayları için web sayfamızı ziyaret edebilirsiniz.

ESD Masa & Zemin Kaplamaları

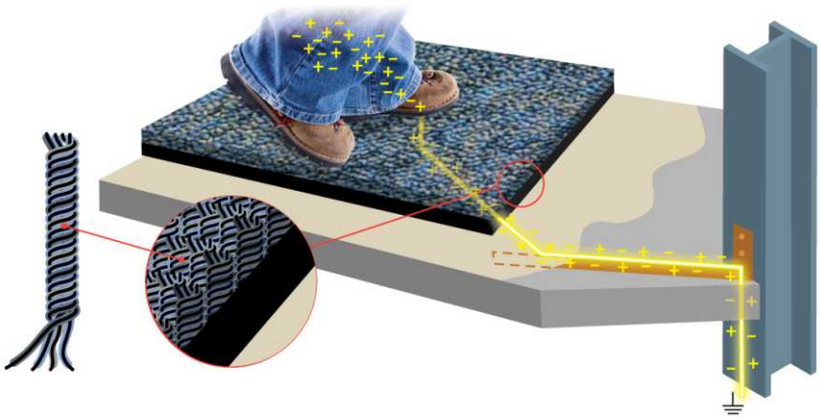

ESD Zemin Kaplaması. Statik Elektriğe duyarlı ürünlerin üretildiği ve tamirinin yapıldığı alanların zeminlerinde kullanılıp, topraklama kabiliyetindeki ürünlerdir.

ESD Zemin Kaplama — ZK-100

- 2mx23mx2mm Ebatlarında
- Pütürsüz
- $10^5\Omega<Rs<10^7\Omega$ Yüzeysel Direnç Aralığında
- ESD Zemin Kaplaması
- Avrupa Menşeilidir

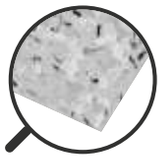

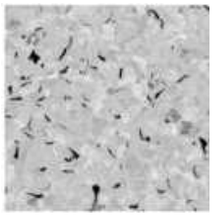

ESD Zemin Kaplama — ZK-101

- 2mx23mx2mm Ebatlarında
- Pütürsüz
- $10^5\Omega<Rs<10^7\Omega$ Yüzeysel Direnç Aralığında
- ESD Zemin Kaplaması
- Avrupa Menşeilidir

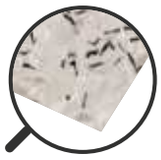

ESD Zemin Kaplama — ZK-104

- 2mx23mx2 mm Ebatlarında
- Pütürsüz
- $10^5\Omega<Rs<10^7\Omega$ Yüzeysel Direnç Aralığında
- ESD Zemin Kaplaması
- Avrupa Menşeilidir

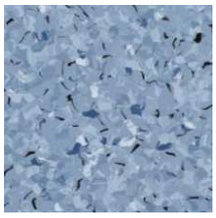

ESD Zemin Kaplama — ZK-107

- 2mx23mx2mm Ebatlarında
- Pütürsüz
- $10^5\Omega<Rs<10^7\Omega$ Yüzeysel Direnç Aralığında
- ESD Zemin Kaplaması
- Avrupa Menşeilidir

ESD Geçmeli Modüler Karo Zemin — IZ-084

- Modern Görünüm
- Yorgunluk Alıcı
- Toz Azaltıcı
- Kolay Montaj ve Demontaj
- Mükemmel ESD Performansı
- 500x500mm Ebatlarındadır
- 5mm ve 7mm kalınlık seçenekleri mevcuttur
- Avrupa Menşeilidir

Kendinden Yapışkanlı Toz Alıcı Antistatik Paspas - Stickymat — IZ-SM1362

- 690 x 1150mm Ebatlarında (26˝ x 45˝)
- 30 Katlı
- Mavi
- Kendinden Yapışkanlı Toz Alıcı Antistatik Paspas

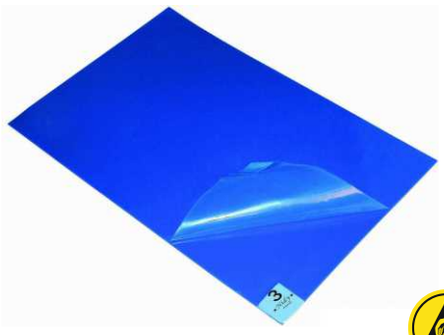

ESD Paspas — IZ-W311

- 600 x 450 x 12.5mm Ebatlarında
- 10^6 - $10^9\Omega$ Yüzeysel Direnç Aralığında
- ESD Paspas

ESD Yorgunluk Alıcı Paspas — IZ-W310

- 910x610x17mm Ebatlarında veya
- 610x610x17mm Ebatlarında veya
- 450x610x17mm Ebatlarında veya farklı ölçülerde talep edilebilir.
- 10^6 - $10^9\Omega$ Yüzeysel Direnç Aralığında
- ESD Paspas
- Siparişe istinaden ithal edilir.

Personel Topraklama Ekipmanları

Kablolu & Kablosuz Bileklikler

ESD Kablolu Bileklik — BL-1007

- 1MΩ İç Direncinde
- Uzayabilen Spiral Kablolu
- Kablonun bir ucu 10mm çıtçıt, diğer ucu banana+krokodil
- ESD Bileklik

ESD Kablolu Bileklik — BL-1008

- 1MΩ İç Direncinde
- Uzayabilen Spiral Kablolu
- İki Ucu 10mm Çıtçıtlı Kablo
- ESD Bileklik

ESD Kablosuz Bileklik — BL-1006

- 1MΩ İç Direncinde
- Yedek Bandlı Kablosuz Bileklik

ESD Kablolu Metal Bileklik — BL-MB2

- 1MΩ İç Direncinde
- Uzayabilen Spiral Kablolu
- Metal Esnek Bandlı Kablolu Bileklik

ESD Bileklik Kablosu — BL-L2

- 2m Uzayabilen
- Spiral
- Mavi
- 10mm +10mm Kopça Bileklik Kablosu

"Diğer" ürün çeşitleri ve detayları için web sayfamızı ziyaret edebilirsiniz.

ESD Tekstil Ürünleri

ESD Önlük — IZ-CAL

- %48 Pamuk + %48 Polyester + %4 İletken Fiber Dokulu
- 120gr / sqm Ağırlığında - 10^6 Ω <Rs<10^8 Ω Yüzeysel Direnç Aralığında
- Rv<10^7 Ω Geçirgenlik (hacimsel) Direnç Değer Aralığında
- Beyaz Renk Önlük
- S-M-L-XL-XXL Beden Seçenekleri

ESD Açık Mavi Önlük — IZ-LMCAL

- %48 Pamuk + %48 Polyester + %4 İletken Fiber Dokulu
- 120gr / sqm Ağırlığında - 10^6 Ω <Rs<10^8 Ω Yüzeysel Direnç Aralığında
- Rv<10^7 Ω Geçirgenlik (hacimsel) Direnç Değer Aralığında
- Açık Mavi Önlük
- S-M-L-XL-XXL Beden Seçenekleri

ESD Mavi Önlük — IZ-MCAL

- %48 Pamuk + %48 Polyester + %4 İletken Fiber Dokulu
- 120gr / sqm Ağırlığında - 10^6 Ω <Rs<10^8 Ω Yüzeysel Direnç Aralığında
- Rv<10^7 Ω Geçirgenlik (hacimsel) Direnç Değer Aralığında
- Mavi Renk Önlük
- S-M-L-XL-XXL Beden Seçenekleri

ESD Temiz Oda Tulum — IZ-TLM

- 10^6 Ω <Rs<10^8 Ω Yüzeysel Direnç Aralığında
- Rv<10^7 Ω Geçirgenlik (hacimsel) Direnç Değer Aralığında
- Beyaz ve Farklı Renklerde - Başlıklı ve Başlıksız Modeller
- S-M-L-XL-XXL Beden Seçenekleri

ESD Yuvarlak Yaka T-Shirt — IZ-TB3000

- %96 Pamuk + %4 İletken Fiber Dokulu
- 140gr / sqm Yoğunluğunda
- 10^6 Ω <Rs<10^8 Ω Yüzeysel Direnç Aralığında
- Siyah Çizgili Beyaz T-Shirt
- ESD Logolu - S-M-L-XL-XXL Beden Seçenekleri

ESD Polo Yaka T-Shirt — IZ-TP1001

- %96 Pamuk + %4 İletken veya %65 Polyester + %33 Pamuk + %2 İletken Fiber Dokulu
- 140gr / sqm Yoğunluğunda
- 10^6 Ω <Rs<10^8 Ω Yüzeysel Direnç Aralığında
- Gri ve Farklı Renklerde
- ESD Logolu - S-M-L-XL-XXL Beden Seçenekleri

ESD Sweat-Shirt — IZ-PSS

- %97 Pamuk + %3 Karbon veya %65 Pamuk + %32 Polyester + %3 Karbon Dokulu
- 3 Farklı Kalınlık → 190gr/m², 240gr/m², 340 gr/m² Yoğunluğunda
- 10^7 Ω <Rs<10^8 Ω Yüzeysel Direnç Aralığında
- Farklı Renklerde - ESD Logolu
- S-M-L-XL-XXL Beden Seçenekleri

ESD Test ve Ölçü Cihazları

ESD Test İstasyonu — BD-WST2

- Bondline WST2 ESD Test İstasyonu
- ESD Bileklik, Topuk Bandı ve Ayakkabı Kontrol Cihazı

ESD Test İstasyonu — IZ-W196

- Dr Schneider Test İstasyonu
- Taşınabilir Model ESD Test İstasyonu

ESD Test İstasyonu — PGT 120

- RJ 12 Çıkışı ile kapı ve turnike sistemlerine entegre edilebilir.
- Ayarlanabilir Test Modları (Bileklik ve Ayakkabı)
- Ayarlanabilir Ayakkabı Test Limitleri (35 ve 70 Mohm)
- Ayarlanabilir Test Voltajları (30V,50V,100V) - Duvar montaj aparatı ayrıca fiyatlandırılır.

ESD Kablolu Bileklik Test Cihazı — IZ-W498

- ESD Bileklik Test Cihazı
- Kablolu antistatik bilekliklerin testini yapar
- Optik ve akustik alarm özelliğine sahiptir
- IEC 61340-5-1 Standardını karşılar

ESD Süreklililik Test Monitörü — IZ-W518

- ESD Bileklik Test Cihazı
- 67x60x29mm, 6V DC
- Kablolu ESD bilekliklerin sürekli testini yapar
- Optik ve akustik alarm özelliğine sahiptir
- Cihaz toprak hattına bağlanmalıdır
- IEC 61340-5-1 Standardını karşılar

ESD Süreklililik Test Monitörü Çift Girişli — IZ-W519

- Antistatik ESD Bileklik Test Cihazı
- 110x60x29mm, 6V DC
- Kablolu antistatik bilekliklerin sürekli testini yapar
- Optik ve akustik alarm özelliğine sahiptir
- Cihaz toprak hattına bağlanmalıdır
- IEC 61340-5-1 standardını karşılar

ESD Direnç Ölçüm Cihazı Test Kit — METRISO B530.MK

- Test Gerilimi: DC 10V, 100V, 500V - Test Aralığı Direnç: 10^3 – $10^{12}\Omega$
- Pil ile çalışır
- 2 x Model 870, 1 x El sonda Model 45, Probe 870 için 1 x Uzantısı
- 225 x 130 x 140 mm (GxYxD) - Ağırlık (tam KIT): 9 kg

Elektrostatik Alan Ölçer/Electrostatic Field Meter — EFM - 51

- Güç Kaynağı: 9V pil IEC6F22 veya Şarj Edilebilir Pil
- Aralığı: 0 – 160 kV / 0-800 kV/m - Ekran: 2 Satır LCD Ekran
- Boyut: 70 x 122 x 26 mm (G x U x Y)
- Ağırlık: 130 g (Pil Hariç)

ESD Yüzeysel Direnç Ölçer Bondline — BD-SRM100

- 10^3 – $10^{12}\Omega$ direnç aralığında ölçüm yapar
- Direnç değerleri LED' lerle gösterilir
- 2 adet kablo probu bulunmaktadır
- Cihaza entegre edilmiş problarla noktasal yüzeysel direnç ölçümü yapar

"Diğer" ürün çeşitleri ve detayları için web sayfamızı ziyaret edebilirsiniz.

Antistatik ESD Eldivenler

ESD Parmak Ucu PU Kaplamalı Eldiven

- Uzakdoğu: M-L-XL
- Avrupa: S-M-L Bedenleri mevcuttur
- ESD Özellikli
- Parmak Ucu Kaplamalı
- 10^6 - 10^8 Ω Yüzeysel direnç değeri aralığındadır
- ESD Logolu

Antistatik Vinil Eldiven

- Antistatik 50 Çift (100 adet) Vinil Eldiven

Antistatik Parmaklık

- 1440 Adetlik Paket
- Antistatik Parmaklık

Antistatik Pamuk Eldiven

- %100 Pamuk
- Beyaz Antistatik Eldiven

ESD Ayakkabılar

GIASCO ITALY

Giasco Lima S1P ESD Ayakkabı

- 36-47 Numara Seçeneği
- ESD Sertifikalıdır
- %100 İtalyan Üretimi - Kompozit Parmak Korumalı
- CE UNI EN ISO 20345:2008 SRC ESD CLASS 3
- EN ISO 61340-4-3 ve 61340-5-1 Standardına Uygundur

Giasco Helsinky SB FO A E MW ESD Terlik

- 36-47 Numara Seçeneği
- ESD Sertifikalıdır
- %100 İtalyan Üretimi - Kompozit Parmak Korumalı
- CE UNI EN ISO 20345:2008 SRC ESD CLASS 3
- EN ISO 61340-4-3 ve 61340-5-1 Standardına Uygundur

Giasco Worker

- EN20345 S2 Standartlarında
- Kaymaz Poliüretan Tabanlı
- Deri
- Kompozit Parmak Korumalı - Siyah
- $1\times10^{6}<Rg<3{,}5\times10^{7}\Omega$ Topraklama Direncinde Antistatik Ayakkabı

Giasco Polo S2 ESD Ayakkabı

- 35-49 Numara Seçeneği
- ESD Sertifikalıdır
- %100 İtalyan Üretimi - Kompozit Parmak Korumalı
- CE UNI EN ISO 20345:2008 SRC ESD CLASS 3
- EN ISO 61340-4-3 Standardına Uygundur

Giasco Dublin S1P ESD Ayakkabı

- 39-48 Numara Seçeneği
- ESD Sertifikalıdır
- %100 İtalyan Üretimi - Kompozit Parmak Korumalı
- CE UNI EN ISO 20345:2008 SRC ESD CLASS 3
- EN ISO 61340-4-3 ve 61340-5-1 Standardına Uygundur

Giasco Sydney S3 ESD Ayakkabı

- 39-48 Numara Seçeneği
- ESD Sertifikalıdır
- %100 İtalyan Üretimi - Kompozit Parmak Korumalı
- CE UNI EN ISO 20345:2008 SRC ESD CLASS 3
- EN ISO 61340-4-3 ve 61340-5-1 Standardına Uygundur

Giasco Scorpio S3 ESD İş Ayakkabısı

- 39-47 Numara Aralığı
- ESD Sertifikalıdır
- %100 İtalyan Üretimi - Kompozit Parmak Korumalı
- CE, EN ISO 20345:2012

"Diğer" ürün çeşitleri ve detayları için web sayfamızı ziyaret edebilirsiniz.

Antistatik Topuk Bandı & Galoş

ESD Topuk Bandı — IZ-TB2001

- Sağlam, Uzun Ömürlü
- 1MΩ Topraklama Direncinde Topuk Bandı
- Avrupa Ürünü

ESD Topuk Bandı — IZ-TB2002

- Sağlam, Uzun Ömürlü
- 1MΩ Topraklama Direncinde Topuk Bandı
- Uzakdoğu Ürünü

ESD Topuk Bandı — BD-HS5

- Sağlam, Uzun Ömürlü
- 1MΩ Topraklama Direncinde Topuk Bandı
- Avrupa Ürünü

ESD Tek Kullanımlık Topuk Bandı — MX-D0111

- ESD Tek Kullanımlık Topuk Bandı
- 100´ lük Paket

Antistatik Galoş — MX-C0804

- İletken Siyah Kordonlu
- 100´ lük Paket

Topraklama Ekipmanları

Topraklama Ekipmanları

Masa Altı Topraklama Terminali — BD-LSB2J

- 2 Banana - 1 adet 10mm Çıt Çıt Girişli
- 2m Kablo Uzunluğu
- Bütün girişler 1MΩ Dirence Sahiptir

Masa Altı Topraklama Terminali — BD-LSBJ

- 3 Banana Girişli
- 2m Kablo Uzunluğu
- Bütün girişler 1MΩ Dirence Sahiptir

Metal Topraklama Terminali — MX-D0206

- 2 Banana Soket ve Kopça (10mm) Girişli
- Masa Altı veya Sıva Üstü
- Siyah
- Metal Topraklama Terminali

Topraklama Fişi — BD-BP3SBEU

- 3 Banana Girişli
- 1 Mohm İç Dirençli
- 220V' da Kullanılabilen Topraklama Fişi

ESD Zemin Topraklama Terminali — BD-EFB1

- Duvar Montajlı
- Bakır Baralı
- Kablo Çıkışlı
- Zemin Topraklama Terminali

ESD Masa Kaplaması Topraklama Kablosu — MX-D0207

- 1MΩ İç Direncinde
- 2 Banana Girişli, "O" Kablo Çıkışlı
- ESD Masa Kaplaması Topraklama Kablosu

ESD Masa Kaplaması Topraklama Kablosu — IZ-W11KH-B

- 1MΩ İç Direncinde
- Banana + Krokodil Çıkışlı
- Antistatik Masa Kapalaması Topraklama Kablosu

Temizlik Ürünleri

Temizlik Kimyasalları

Antistatik Masa Kaplaması Temizlik Spreyi — IZ-71021

- Antistatik ve ESD yüzeylerin temizlenmesinde kullanılır
- Yalıtkan kalıntı bırakmaz
- Verimlilik artar
- Silikon ve alkol içermez
- Üstün kalite
- 1 lt

Antistatik ve Zemin Temizlik Deterjanı Kimyasalı — IZ-71045

- Antistatik ve ESD zeminlerin temizlenmesinde kullanılır
- Yalıtkan kalıntı bırakmaz
- Verimlilik artar
- Üstün kalite
- 10 lt

Antistatik Kasalı Süpürgeler

Antistatik Süpürge Wolfgang Warmbier — 7360.VAC

- Antistatik Vakum Temizleyici
- 1200W
- 6,3 kg.
- 9 lt Çöp Hacmi
- ESD Sembollü

Antistatik Vakum Temizleyici/Süpürge — BD-V555

- Antistatik Vakum Temizleyici
- 315x120x185mm Ebatlarında 1300W
- 2.2 kg.
- 1.2 lt Çöp Hacmi

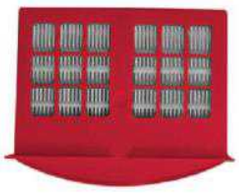

7360.VAC.7700121
H.E.P.A. Filtre Kartuşu
EN 1822:2009: H13 Standardına Uygun
Filtreme Oranı: ≥% 99,95

7360.VAC.7401681
H.E.P.A. Motor Filtre Kartuşu
EN 1822:2009: H13 Standardına Uygun
Filtreme Oranı: ≥% 99,95

7360.VAC.22009480
Yedek Kağıt Torba
10' lu Paket

ESD Çöp Kovası ve Poşetleri

ESD Siyah İletken Çöp Kovası — IZ-WB12

- 12lt
- Metal Taşıma Saplı
- 10^3 Ω <Rs<10^5 Ω Yüzeysel Direnç
- ESD Siyah İletken Çöp Kovası

ESD Siyah İletken Çöp Kovası — IZ-WB35

- 35lt
- ESD Sembollü
- 10^3 Ω <Rs<10^5 Ω Yüzeysel Direnç
- ESD Siyah Çöp Kovası

ESD Temizlik Seti — IZ-CS01

- ESD Fırça
- ESD Faraş
- ESD Özellikli Temizlik Seti

ESD Siyah İletken Çöp Kovası — BD-WBIN40

- 40lt
- ESD Sembollü
- 10^3 Ω <Rs<10^5 ΩYüzeysel Direnç
- ESD Siyah Çöp Kovası

ESD Siyah İletken Çöp Konteyneri — IZ-WB120

- 120lt
- ESD Sembollü
- 10^3 Ω <Rs<10^5 ΩYüzeysel Direnç
- ESD Siyah Çöp Kovası
- Ölçüler: 470x550x950 mm
- Siparişe istinaden ithal edilmektedir.

ESD Çöp Kovası Poşeti — BD-BLNR40

- 40lt' lik Çöp Kovası Poşeti
- Pembe Renkli
- Kapalı Ebatları: 470x970 mm
- Açık Ebatları: 740x970 mm
- 100´ lük Paket
- ESD Çöp Poşeti

ESD Çöp Poşeti Çeşitleri — IZ-BLNR

- Özel Ebatlarda
- Farklı Renklerde
- ESD Çöp Poşetleri
- Siparişe istinaden MOQ ithal edilir.

"Diğer" ürün çeşitleri ve detayları için web sayfamızı ziyaret edebilirsiniz.

Diğer ESD Ürünler

ESD Paketleme Koli Bandı — IZ-W169

- 50mm x 27,5 m Ebatlarında
- ESD Sembollü Paketleme Bandı

ESD Zemin Uyarı Bandı — BD-FMT33

- 50mmx66m Ebatlarında
- ESD Sembollü Zemin Uyarı Bandı

Yanmaz (Kapton) Bant — IZ-W168

- 260°C Dereceye kadar dayanıklı
- 10mm ve 12mm Genişlik Seçenekleri
- 33m Uzunluğunda
- 0,06 mm Kalınlığında
- Yanmaz Kapton Bant

Yapışkanlı Bakır Bara — BB-1250

- 10mm ve 15mm Genişlik Seçenekleri
- 33m Uzunluğunda
- 0,076mm Kalınlığında Bakır Bara

ESD IPA Basmalı Flux-Alkol Şişesi — AS-1180

- 200ml
- ESD Pompalı Sıvı Şişesi

İğne Uçlu Flux-Alkol Kabı — IZ-W325

- 60ml
- İğne Uçlu Sıvı Şişesi
- Antistatik İğne Uçlu Kap

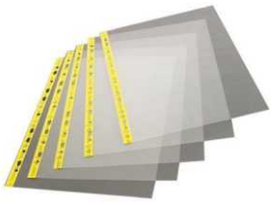

ESD Şeffaf Dosya-Föy — BD-DOC3

- Rs ‹ 10^{11} Ω Yüzeysel Direnç Değerinde
- A4 Boyutunda ESD Şeffaf Dosya (föy)
- 100´ lük Paket

Antistatik PVC Perdeler

Antistatik ESD PVC Perdeler

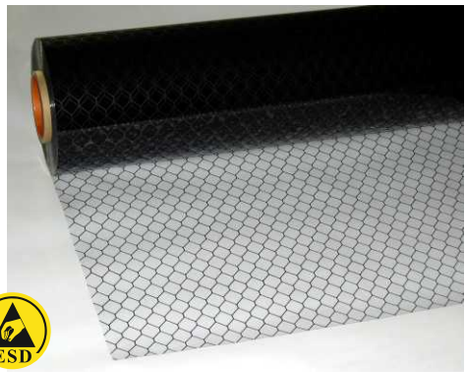

Antistatik ESD PVC Perde — IZ-W175

- 1,37m x 30m x 0.3mm Ebatlarında
- Karbon Petek Desenli
- Şeffaf Antistatik/ESD Koruyucu Perde
- $10^{9}\Omega$ - $10^{11}\Omega$ İç Yüzeysel Direnç Aralığında
- $10^{4}\Omega$ - $10^{6}\Omega$ Grid Yüzeysel Direnç Aralığında

Antistatik Şeffaf Perde — IZW177

- PVC
- $10^{9}\Omega<Rs<10^{11}\Omega$ Yüzeysel Direnç Aralığında
- 137cm x 30m (Kalınlık 0.3mm) Ebatlarında Antistatik Şeffaf Perde

Antistatik PVC Şerit Perde — IZ-W341

- PVC
- $10^{9}\Omega<Rs<10^{11}\Omega$ Yüzeysel Direnç Aralığında
- 20cm x 30m (Kalınlık 2mm) Ebatlarında Antistatik Şerit Kapı Perdesi

ESD Siyah İletken Perde — IZ-W176

- PVC
- $10^{4}\Omega<Rs<10^{6}\Omega$ Yüzeysel Direnç Aralığında
- 137cm x 30m (Kalınlık 0.3mm) Ebatlarında İletken Siyah Perde

Antistatik ESD Poşetler

Antistatik Metalize, Kilitli, Shielding Poşet

- Rs<10^{11} Ω
- Kilitli
- ESD Sembollü
- 100´ lük Paket

Ölçüler

- 100x100 mm
- 100x150 mm
- 130x200 mm
- 150x250 mm
- 250x300 mm
- 300x400 mm

Antistatik Metalize, Kilitsiz Shielding Poşet

- Rs<10^{11} Ω
- ESD Sembollü
- 100´ lük Paket

Ölçüler

- 76x127 mm
- 100x150 mm
- 150x200 mm
- 150x250 mm
- 200x250 mm
- 200x300 mm
- 250x300 mm
- 250x350 mm
- 300x400 mm
- 400x500 mm
- 500x500 mm
- 450x680 mm

Antistatik Metalize Rulo Hortum Poşet

IZ-SMRP001

- Rs<10^{11} Ω
- İstenilen özel ebatlarda siparişe istinaden ithal edilmektedir.
- ESD Sembollü

Antistatik Baloncuklu & İletken Poşetler

Antistatik Baloncuklu Rulo Poşet — BB-1150

- 1x150m Rulo Ebatlarında
- Pembe - ESD Logolu
- 10^{10} - 10^{11} Ω Yüzeysel ve Hacimsel Direnç Değeri Aralığında
- Yüksek Mukavemetli Antistatik Baloncuklu Rulo
- Siparişe İstinaden farklı ebatlarda veya poşet olarakta hazırlanabilmektedir
- En Ufak Ebat: 100x150 mm - En Büyük Ebat : 400x400 mm

ESD İletken Poşet

- 10^{3} - 10^{6} Ω Direnç Değeri Aralığında
- 250x350 mm - 400x450 mm - 600x900 mm Ebatlarında
- ESD Sembollü
- Siyah
- 100´ lük Paket

ESD İletken (Conductive) Rulo Poşet — MX-A0104-45

- 400mm x 500m x 0,06mm Ebatlarında
- 10^{3} - 10^{6} Ω Direnç Değeri Aralığında
- ESD Sembollü
- Siyah

Antistatik Streç Film — IZ-SFPE5030

- Uzunluk: 300m
- Çap: 50mm
- Rulo genişliği: 500mm
- Film kalınlığı: 0,025mm

"Diğer" ürün çeşitleri ve detayları için web sayfamızı ziyaret edebilirsiniz.

ATTENTION
STATIC-SAFEGUARDED
WORK AREA
CHARGEBUSTER HIGH OUTPUT IONIZER
DESCO
963 Benchtop Air Ionizer
SIMCO
AEROSTAT XC

Masa Tipi İyonizer — IZ-W38

- 3kg Ağırlığında
- 110x190x245 mm Ebatlarında
- 0-10V İyon Balans Değer Aralığı
- Hava Akışı: 45-110CFM
- 40X60cm Etki Aralığı

Tavan Tipi 2 veya 3 Fanlı İyonizer — IZ-W36

- 6,6kg Ağırlığında
- 1100x184x110 mm Ebatlarında
- 0-10V İyon Balans Değer Aralığı
- 40x120 cm Etki Aralığı
- 3 fanlı İyonizer

Tabanca Tipi İyonizer — IZ-W32

- 0,55kg Ağırlığında
- 3m Kablo Uzunluğu
- >10m/s Hava Sirkülasyonlu

Tabanca Tipi İyonizer — BD-KSHP02

- 0,1 - 0,6MPA Hava Basınçlı
- 120x92x71mm Ebatlarında
- 106gr Ağırlığındadır

Aerostat XC-Masa Tipi İyonizer — 7500 XC Simco

- 390 mm x 115 mm x 207 mm (G x Y x D)
- Hızlı Statik Yük Sönme Süreleri
- Etkili Alan 900 x 1800 mm
- Patentli Emiter Nokta Temizleyici
- Entegre Isıtıcı ve 3-Hızlı Fan
- İyonizasyon Durum Işığı
- 5 V ± Doğal Olarak Dengeli
- AC Teknolojisi

Masa Tipi İyonizer — IZ-W202

- 7,5kg Ağırlığında
- 155x285x460 mm Ebatlarında
- 70~120 CFM Hava Hacmi
- Çalışma Sıcaklığı 0°C-50°C
- Sıcak Hava Fonksiyonlu

Masa Tipi İyonizer — IZ-W35

- 8,6kg Ağırlığında
- 125x255x570 mm Ebatlarında
- 45~190 CFM Hava Hacmi
- 600x600 mm Etki Aralığı

"Diğer" ürün çeşitleri ve detayları için web sayfamızı ziyaret edebilirsiniz.

ESD Fırçalar

ESD İletken Fırça — BD-KB1

- Fırça Ölçüleri: 85x35mm
- Kıl Ölçüleri: 20x24x65mm
- ESD İletken Kart Temizleme Fırçası

ESD İletken Fırça — BD-KB2

- Fırça Ölçüleri: 150x38 mm
- Kıl Ölçüleri: 25x7x36 mm
- ESD İletken Kart Temizleme Fırçası

ESD İletken Fırça — BD-KB4

- Fırça Ölçüleri: 80x185 mm
- Kıl Ölçüleri: 30x7x70 mm
- ESD İletken Kart Temizleme Fırçası

ESD İletken Fırça — BD-KB5

- Fırça Ölçüleri: 10x180 mm
- Kıl Ölçüleri: 15x10x35 mm
- ESD İletken Kart Temizleme Fırçası

ESD İletken Fırça — BD-KB6

- Fırça Ölçüleri: 18x225 mm
- Kıl Ölçüleri: 20x15x70 mm
- ESD İletken Kart Temizleme Fırçası

ESD İletken Fırça — BD-KB7

- Fırça Ölçüleri: 18x245 mm
- Kıl Ölçüleri: 20x18x110 mm
- ESD İletken Kart Temizleme Fırçası

ESD İletken Fırça — BD-KB9

- Fırça Ölçüleri: 25x165 mm
- Kıl Ölçüleri: 20x10x20 mm
- ESD İletken Kart Temizleme Fırçası

"Diğer" ürün çeşitleri ve detayları için web sayfamızı ziyaret edebilirsiniz.

ESD İletken Fırça — BD-KB11

- Fırça Ölçüleri: 25x135mm
- Kıl Ölçüleri: 15x7x25mm
- ESD İletken Kart Temizleme Fırçası

ESD Fırça At Kılından — BD-BR69066

- Fırça ölçüleri: 18x160mm
- Kılı ölçüleri: 30x10x20mm
- ESD İletken At Kılından Kart Temizleme Fırçası

ESD Fırça At Kılından — BD-BR69061

- Fırça ölçüleri: 12x115mm
- Kılı ölçüleri: 20x10x5mm
- ESD İletken At Kılından Kart Temizleme Fırçası

ESD Fırça At Kılından — BD-BR69072

Fırça ölçüleri: 7x65mm
Kılı ölçüleri: 18x7mm (Yuvarlak)
ESD İletken At Kılından Kart Temizleme Fırçası

ESD İletken Fırça — IZ-WT04

- 150mm uzunluğunda
- 15mm genişliğinde
- ESD İletken Kart Temizleme Fırçası

ESD İletken Fırça — IZ-WT03

- 10x150 mm Ebatlarında (Yuvarlak)
- ESD İletken Kart Temizleme Fırçası

ESD İletken Fırça — IZ-WT11

- 230x21x90 mm Ebatlarında
- ESD İletken Kart Temizleme Fırçası

ESD Sandalye & Masalar

ESD Sandalye

- ESD Tekerlekli
- $10^5\Omega<Rs<10^8\Omega$ Yüzeysel Direnç Aralığında
- $10^6\Omega$ Topraklama Direncinde
- Sırt ve Yükseklik Ayarlı

ESD Sandalye Ergo

- ESD Tekerlekli
- $10^5\Omega<Rs<10^8\Omega$ Yüzeysel Direnç Aralığında
- $10^6\Omega$ Topraklama Direncinde
- Sırt ve Yükseklik Ayarlı

ESD Sandalye Kolçaklı & Ayak Dayamalı

- Kromaj Ayaklı - Kromaj Kolçaklı
- Kromaj Ayak Dayama
- ESD Tekerlekli
- $10^5\Omega<Rs<10^8\Omega$ Yüzeysel Direnç Aralığında
- $10^6\Omega$ Topraklama Direncinde
- Sırt ve Yükseklik Ayarlı
- Siyah Kumaş Kaplamalı ESD Sandalye

ESD Tabure

- Kromaj Ayaklı - Ayak Dayamasız
- ESD Tekerlekli
- $10^5\Omega<Rs<10^8\Omega$ Yüzeysel Direnç Aralığında
- $10^6\Omega$ Topraklama Direncinde
- Yükseklik Ayarlı
- Siyah Kumaş Kaplamalı

ESD Teknik Servis Masası

- Farklı Ebatlarda - Elektrik Tesisatlı
- Işıklandırmalı - Raflı
- MDF Tablalı
- Antistatik kauçuk veya Antistatik laminant masa kaplaması seçenekleri
- Alternatifli olacak şekilde verilen ölçülerde hazırlanır

ESD Uyarı Levhaları & Etiketler

ESD Tabelalar

ESD Giriş Tabelası 15x30cm — IZ-TBL01

- 150x300mm Ebatlarında
- Türkçe
- UV Baskı Giriş Tabelası
- ESD Alanı Giriş Tabelası/Levhası

ESD Giriş Tabelası 15x30cm — BD-S315ENT

- 150x300mm Ebatlarında
- İngilizce
- UV Baskı Giriş Tabelası
- ESD Alanı İngilizce Giriş Tabelası/Levhası

ESD Koruma Alanı Tabelası 15x30cm — IZ-TBL04

- 150x300mm - 300x600mm Ebatlarında
- İngilizce
- UV Baskı
- ESD Koruma Alanı Tabelası/Levhası

ESD Koruma Alanı Tabelası 15x30cm — IZ-TBL05

- 150*300mm Ebatlarında
- Türkçe
- UV Baskı
- ESD Koruma Alanı Tabelası/Levhası

ESD Rulo Yapışkanlı Etiket Sticker — BD-L023

- 25x50mm Ebatlarında
- İngilizce
- 1000 Adet
- Kendinden Yapışkanlı ESD Rulo Uyarı Etiketi

Antistatik Rulo Yapışkanlı Etiket Sticker — BD-L036

- 38x75 mm Ebatlarında
- İngilizce
- 1000 Adet

ESD Kasa ve Avadanlıklar

ESD İletken İthal Kasalar

- Farklı Ebatlarda
- Kapaklı Seçenekler
- ESD İletken Kasa Çeşitleri
- Siparişe istinaden ithal edilir

ESD İthal Kasa Seperatörü

- 565x100 mm Ebatlarında
- Kesilebilir
- $10^4\Omega < Rs < 10^6\Omega$ Yüzeysel Direnç Aralığında

ESD İletken Avadanlık

- Farklı Ebatlarda
- ESD İletken Avadanlık Çeşitleri
- Siparişe istinaden ithal edilir

ESD İletken İthal Tepsi

- Farklı Ebatlarda
- ESD İletken Tepsi Çeşitleri
- Siparişe istinaden ithal edilir

ESD Sert İletken Sünger

- 10mmx1mx1m Ebatlarında (4 Parça: 50x50cm)
- Poliüretan Katkılı
- Sert
- Siyah
- $Rs < 10^5\Omega$ Yüzeysel Direncinde İletken Sünger

Antistatik El Aletleri ve Tekerlekler

Farklı Marka ve Tiplerde
• Yankeski • Kargaburun • Cımbız • Tornavida • Maket Bıçağı Çeşitleri

ESD Tekerlek	ÇAP
• 4´ lü set: 2 Adet Fren Mekanizmalı - 2 Adet Frensiz • ESD İletken Tekerlek	• 75mm • 100 mm • 127 mm • 152 mm

ESD Tekerlek	ÇAP
• 2 Adet Fren Mekanizmalı - 2 Adet Frensiz 4´ lü Set • ESD İletken Tekerlek	• 75mm • 100 mm • 127 mm • 152 mm

ESD Sandalye Tekerleği
• ESD Sandalye Tekerleği

ESD PCB Kart Taşıyıcı & Tutucu & Taşıma Arabaları

ESD Pcb Taşıyıcılar (Holder)

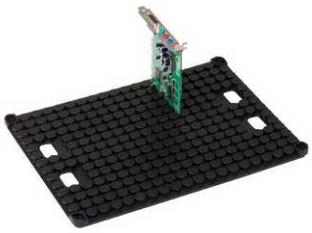

ESD PCB Taşıyıcı (Slot Dizayn) — BD-ELF 43

- 355x255x14mm Ebatlarında
- Düz
- Elektronik Kart Taşıyıcı
- Slot Dizayn ESD PCB Taşıyıcı

ESD PCB Taşıyıcı — IZ-W141

- 25 Kanallı
- 485 x 175 x 50mm Ebatlarında
- $10^4\Omega<Rs<10^6\Omega$ Yüzeysel Direnç
- Düz - 2 Kenardan kolayca taşınabilen

ESD PCB Taşıyıcı — IZ-W142

- 25 Kanallı
- 480 x 140 x 35mm Ebatlarında
- $10^4\Omega<Rs<10^6\Omega$ Yüzeysel Direnç
- Düz - 2 Kenardan kolayca taşınabilen

ESD PCB Taşıyıcı — IZ-W140

- 42 Kanallı
- 411 x 290 x 22mm Ebatlarında
- $10^4\Omega<Rs<10^6\Omega$ Yüzeysel Direnç
- Düz

ESD PCB Taşıyıcı — IZ-W139

- 25 Kanallı
- 260 x 205 x 95mm Ebatlarında
- $10^4\Omega<Rs<10^6\Omega$ Yüzeysel Direnç

ESD PCB Taşıyıcı Magazin — 803

- Yüzey Direnci: 10^4 ~ $10^6\Omega$
- Ortak Tipi ve Isı Direnci Tipi (120°C) bulunmaktadır.
- Genel Boyut: 355 × 320 × 563mm Max. Depolama: 50pcs
- Uygun PCB Boyutu: 350 × (50-250) mm
- Yan Kılavuz Yuvası: Derinlik 3.5mm – Genişlik 5mm – PCB Arası Mesafe 10mm
- Metal Alt ve Üst Kurulları
- Farklı ısı, yapı ve ebatlarında çeşitleri de mevcuttur.

ESD Taşıma Arabaları

ESD Taşıma Arabası — MX-B0401

- 355mm, 457mm, 533mm, 610mm, 762mm Ebatlarında
- Farklı Uzunluklarda - 3 Tel Raflı - İletken
- İki yönlü de kullanılabilen - İletken Tekerlekli
- 350kg Taşıma Kapasiteli
- ESD Araba

ESD Raflı Taşıma Arabası — MX-B0209

- 610x610x1500mm Ebatlarında
- 15 Raflı
- İletken Tekerlekli

ESD Taşıma Arabası — MX-B0403

- 355mm, 457mm, 533mm, 610mm, 762mm Ebatlarında
- Farklı Uzunluklarda - 2 Tel Raflı - İletken
- İki yönlü de kullanılabilen - İletken tekerlekli
- 350kg Taşıma Kapasiteli

ESD Taşıma Arabası — IZ-W312

- 355mm, 457mm, 533mm, 610mm, 762mm Ebatlarında
- Farklı Uzunluklarda - Tel Raflı - İletken
- İki yönlü de kullanılabilen
- İletken Tekerlekli

ESD Taşıma Arabası — IZ-W183

- $10^4\Omega < Rs < 10^6\Omega$ Yüzeysel Direnç
- 900 x 550 x 1300mm Ebatlarında
- PCB Depolama Adedi 200/300/400 adet
- Her bir kolona 100 adet PCB depolanabilir
- ESD İletken PCB Taşıma Arabası

ESD Taşıma Arabası — IZ-W185

- $10^4\Omega < Rs < 10^6\Omega$ Yüzeysel Direnç
- 950 x 550 x 1400mm Ebatlarında
- ESD İletken PCB Taşıma Arabası

ESD Taşıma Arabası — MX-B0405

- 355mm, 457mm, 533mm, 610mm, 762mm Ebatlarında
- Farklı Uzunluklarda - 3 Yekpare Raflı
- İletken - İki yönlü de kullanılabilen
- İletken Tekerlekli
- 350kg Taşıma Kapasiteli

"Diğer" ürün çeşitleri ve detayları için web sayfamızı ziyaret edebilirsiniz.

QUICK 957D
264
AIR CONTROL

Havya İstasyonları

Weller WSD-81i Dijital Havya İstayonu

- 95W Ünite Gücü
- 80W Kalem Havyalı
- 50°C - 450°C Isı Aralığında
- Isı Ayarlı
- Farklı Uç Seçenekleri
- ESD Kasalı

Weller WX-1012 Dijital Havya İstasyonu

- 200W Ünite Gücü
- 65W-80W-120W Kalem Havya Seçenekler
- 50°C - 550°C Isı Aralığında
- Isı Ayarlı
- Farklı Uç Seçenekleri
- USB Ara Birimli
- ESD Kasalı

Weller WT-1010 Dijital Havya İstasyonu

- 90W - 95W Ünite Gücü
- 90W Kalem Havyalı
- 50°C - 550°C Isı Aralığında
- Isı Ayarlı
- Farklı Uç Seçenekleri
- ESD Kasalı

Weller WS-81 Analog Havya İstasyonu

- 95W Ünite Gücü
- 80W Kalem Havyalı
- 150 0C - 450 0C Isı Aralığında
- Isı Ayarlı
- Farklı Uç Seçenekleri
- ESD Kasalı Havya İstasyonu

Quick 236ESD Dijital Havya İstasyonu

- 90W Ünite Gücü
- 80W Kalem Havyalı
- 80°C - 480°C Isı Aralığında
- Farklı Uç Seçenekleri
- ESD Kasalı

Quick 202D Dijital Havya İstasyonu

- 90W Ünite Gücü
- 80W Kalem Havyalı
- 80°C - 480°C Isı Aralığında
- Isı Ayarlı
- Farklı Uç Seçenekleri
- ESD Kasalı

Quick 203H Dijital Havya İstasyonu

- 90W Ünite Gücü
- 80W Kalem Havyalı
- 80°C - 480°C Isı Aralığında
- Farklı Uç Seçenekleri
- ESD Kasalı

Quick 203G Dijital Havya İstasyonu

- 150W Ünite Gücü
- 50°C - 600°C Isı Aralığında
- Farklı Uç Seçenekleri
- ESD Kasalı

Xytronic LF369D Dijital Havya İstasyonu

- 45W Ünite Gücü
- 150°C - 480°C Isı Aralığında
- Isı Ayarlı
- Farklı Uç Seçenekleri
- ESD Kasalı

Xytronic LF 1600 Dijital Havya İstasyonu

- 80W Ünite Gücü
- 200°C - 480°C Isı Aralığında
- Isı Ayarlı
- Farklı Uç Seçenekleri
- ESD Kasalı

Xytronic LF 2000 Dijital Havya İstasyonu

- 100W Ünite Gücü
- 200°C - 450°C Isı Aralığında
- Isı Ayarlı
- Farklı Uç Seçenekleri
- ESD Kasalı

Xytronic 200PHG 60 Kalem Havya

- 60W Gücü
- 220V Kullanımlı Kalem Havya
- Isı Ayarlı
- Farklı Uç Seçenekleri
- ESD Kasalı

"Diğer" ürün çeşitleri ve detayları için web sayfamızı ziyaret edebilirsiniz.

Sıcak Hava İstasyonları

Weller WTHA 1 Set Sıcak Hava İstasyonu

- 900W Ünite Gücü
- LCD Ekran
- 50°C - 600 °C Isı Aralığında
- Weller WTHA 1 Sıcak Hava İstasyonu
- ESD Kasalı Sıcak Hava İstasyonu

Weller WHA 900 Sıcak Hava İstasyonu

- 650W Ünite Gücü
- Analog
- 50°C - 550 °C Isı Aralığında
- Weller WHA 900 Sıcak Hava İstasyonu
- ESD Kasalı Sıcak Hava İstasyonu

Weller WHA 3000P Sıcak Hava İstasyonu

- 600W Ünite Gücü
- 50°C - 550 °C Isı Aralığında
- Weller WHA 3000P Sıcak Hava İstasyonu
- ESD Kasalı Sıcak Hava İstasyonu

Quick 861DW Sıcak Hava İstasyonu

- 1000W Ünite Gücü
- 100°C - 500°C Isı Aralığında
- ESD Kasalı Sıcak Hava İstasyonu

Quick 861DE Sıcak Hava İstasyonu

- 1200W Ünite Gücü
- 100°C-500°C Isı Aralığında
- ESD Kasalı Sıcak Hava İstasyonu

Quick 860DA Sıcak Hava İstasyonu

- 120W Ünite Gücü
- 100°C - 450°C Isı Aralığında
- ESD Kasalı Sıcak Hava İstasyonu

Xytronic LF 852D Sıcak Hava İstasyonu

- 600W Ünite Gücünde
- 180°C - 480°C Isı Aralığında
- ESD Kasalı Sıcak Hava İstasyonu

Rework İstasyonları

Weller WXR-3030 Havya Seti (Rework)

- WXR 3 + WXHAP 200 SET + WXDP 120 SET + WXP 65 SET
- Boyutlar G x D x Y (mm): 273 x 235 x 102
- Voltaj: 230 V (50/60 Hz)
- Maks. Vakum: 0,7 bar
- Kapasite l / dak: 18
- Isıtma Gücü: 420 W (600 W)
- Ağırlık: 6.7Kg
- Sıcaklık Stabilitesi: C ± 2 °
- Sıcaklık Aralığı: C° 100 - 450 (550)
- 3 Kanal - USB Ara Birimi

Weller WXR-3031 Havya Seti (Rework)

- WXR 3 + WXP-120 SET + WXDP-120 SET + WXHAP-200 SET
- Boyutlar G x D x Y (mm): 273 x 235 x 102
- Voltaj: 230 V (50/60 Hz)
- Maks. Vakum: 0,7 bar
- Kapasite l / dak: 18
- Isıtma Gücü: 420 W (600 W)
- Ağırlık: 6.7Kg
- Sıcaklık Stabilitesi: C ± 2 °
- Sıcaklık Aralığı: C° 100 - 450 (550)
- 3 Kanal - USB Ara Birimi

Weller WXR-3032 Havya Seti (Rework)

- WXR 3 + WXP-65 SET + WXDV-120 SET + WXHAP-200 SET
- Boyutlar G x D x Y (mm): 273 x 235 x 102
- Voltaj: 230 V (50/60 Hz)
- Maks. Vakum: 0,7 bar
- Kapasite l / dak: 18
- Isıtma Gücü: 420 W (600 W)
- Ağırlık: 6.7Kg
- Sıcaklık Stabilitesi: C ± 2 °
- Sıcaklık Aralığı: C° 100 - 450 (550)
- 3 Kanal - USB Ara Birimi

Quick 713 Havya Seti (Rework)

- Lehimleme: 90W
- Vakumlama: 90W
- Sıcak Hava Üfleme: 1000W
- Quick 713 Sökme-Takma Tamir İstasyonu

Xytronic LF 853D Havya Seti (Rework)

- 100W Ünite Gücü
- 600W Sıcak Hava
- Lehim 150 °C - 480 °C Isı Aralığında
- Sökme 300 °C - 450 °C Isı Aralığında
- Sıcak Hava 100 °C - 480 °C Isı Aralığında
- Enerji Tasarruf Modu
- ESD Güvenli
- Xytronic Lehimleme, Sökme ve Sıcak Hava İstasyonu
- Xytronic LF 853D Çok Fonksiyonlu Rework İstasyon

Sunline 853D+ 3A Havya Seti (Rework)

- Sıcak Hava İstasyonu Güç tüketimi: 720W±10%
- Depolama Ortam Isısı: 20 - 80 °C
- Çevre Çalışma Isısı: 0 ~ 50 °C

"Diğer" ürün çeşitleri ve detayları için web sayfamızı ziyaret edebilirsiniz.

Weller Zero Smog EL Kit 1 Duman Emici Sistem

- Tek Kullanıcılı
- Ebatlar: 335 x 360 x 445 mm
- Ağırlık: 8.6 kg
- Ses Seviyesi: < 53 dB (A)
- Vakum Gücü: 2500 Pa
- Çekiş Kapasitesi: 150 m3/h
- Ön Filtre: Ön Filtre Mat Sınıfı M5
- Filtre: Parçacık Filtresi H13, Aktif Karbon Filtresi
- Weller Zero Smog EL Kit 1 Duman Emici Sistem

Weller Zero Smog TL Kit 1 FN Duman Emici Sistem

- Tek Kullanıcılı
- Ebatlar: 355 x 333 x 455 mm
- Ağırlık: 9 kg
- Ses Seviyesi: < 50 dB (A)
- Vakum Gücü: 3000 Pa
- Çekiş Kapasitesi: 190 m3/h
- Ön Filtre: İnce Toz Ön Filtre F7
- Filtre: Parçacık Filtresi H13, % 10 Aktif Karbon Köpük Filtresi
- Weller Zero Smog TL Kit 1 FN Duman Emici Sistem

Weller Zero Smog 4V Kit 1 Funnel Nozzle Tek Kullanıcılı
Weller Zero Smog 4V Kit 2 Funnel Nozzle Çift Kullanıcılı

Weller Zero Smog 4V Kit 1 Funnel Sloped Tek Kullanıcılı
Weller Zero Smog 4V Kit 2 Funnel Sloped Çift Kullanıcılı

Tek Kullanıcılı Duman Emici Sistem 80W - IZ-6001D
Çift Kullanıcılı Duman Emici Sistem 200W - IZ-6002D

Tek Kullanıcılı Duman Emici Sistem Quick 6101A
Çift Kullanıcılı Duman Emici Sistem Quick 6102A

Test Ölçü Aletleri

UT 203 400A AC/DC Pensampermetre

Pensampermetreler

Unit UT107 Dijital Multimetre

El Tipi Multimetreler

Unit UT 805A Masa Tipi Dijital Multimetre

Masa Tipi Multimetreler

Fonksiyon Jeneratörü VC-2002

Masa Tipi Multimetreler

MOS 620C Analog Osiloskop

Masa Tipi Analoglar Osiloskoplar

Rigol DS5102MA Dijital Hafızalı Osiloskop

Masa Tipi Dijital Osiloskoplar

Rigol DS 1052E 50 MHz Dijital Osiloskop

El Tipi Dijital Osiloskoplar

RXN 303D Güç Kaynağı 30V-3A DC

Güç Kaynakları Çeşitleri

RXN 3020D Güç Kaynağı 30V-20A DC

Güç Kaynakları Çeşitleri

DT 618 Termo-Anemometre

Çevresel Ölçüm Cihazları

DT 8809A Profesyonel Işık Ölçer Datalogger Lüxmetre

Çevresel Ölçüm Cihazları

DT 8820 Ses Işık Isı Nem ölçer

Çevresel Ölçüm Cihazları

TM 1011 Oda Tipi Sıcaklık-Nem Ölçer-Saat

Çevresel Ölçüm Cihazları

Cem DT 616CT Sıcaklık ve Nem Ölçer Infrared Termometre

Çevresel Ölçüm Cihazları

Extech CG 204 Yüzey Kalınlık Ölçüm Cihazı

Diğer Ölçüm Cihazları

Unit UT 253A Geniş Ağızlı Kaçak Akım Ölçer

Diğer Ölçüm Cihazları

Unit UT 278A Pens Tipi Toprak Megeri Kaçak Akım Ölçer

Diğer Ölçüm Cihazları

GD 3300 Gaz Dedektörü

Diğer Ölçüm Cihazları

Unit UT 511 Izolasyon Megeri

Megerler

Unit UT 522 Toprak Megeri

Megerler

Mikroskop XTX-3C

Diğer Test Ölçü Aletleri

"Diğer" ürün çeşitleri ve detayları için web sayfamızı ziyaret edebilirsiniz.

Alpha Fluitin Serisi Kurşunlu - Kurşunsuz Farklı Çaplarda Tel Lehimler

Kurşunlu - Kurşunsuz Tel Lehim

Alpha Fluitin Serisi Kurşunlu - Kurşunsuz Çubuk Lehimler

Kurşunlu - Kurşunsuz Çubuk Lehim

ALPHA Serisi Kurşunlu - Kurşunsuz Krem Lehimler

Kurşunlu - Kurşunsuz Krem Lehim

Alpha Serisi Farklı Ambalajlarda Sıvı Flux

Flux

ERSA Krem Flux FMKANC32-005

Flux Krem

Lehim Pastası
LÖTFETT

Stannol Lehim
Emme Teli ST-870050

Stannol Tippy Havya Ucu Koruyucu

Lehim Pastaları

Dow Corning 170

Fr4 Baskı devre kartı malzemesi dahil olmak üzere, cam, alüminyum, plastik, lastik, seramik, boyalı yüzeyler vb. gibi her yüzeyde çok kuvvetli yapıştırıcı.

Diğer Lehim Ekipmanları

Dow Corning 184

Fr4 Baskı devre kartı malzemesi dahil olmak üzere, cam, alüminyum, plastik, lastik, seramik, boyalı yüzeyler vb. gibi her yüzeyde çok kuvvetli yapıştırıcı.

Diğer Lehim Ekipmanları

Dow Corning Cn8760

Fr4 Baskı devre kartı malzemesi dahil olmak üzere, cam, alüminyum, plastik, lastik, seramik, boyalı yüzeyler vb. gibi her yüzeyde çok kuvvetli yapıştırıcı.

Diğer Lehim Ekipmanları

adix

explosion protection

Patlamaya Karşı Koruma

ATEX Uzmanınız!

Adix - Patlamaya Karşı Koruma alanında 2001 yılından beri faaliyet gösteren bir kuruluştur. Patlamalara Karşı Koruma Sistemleri ile ATEX direktiflerine en uygun stratejiyi belirleyerek, bu konuda teknik çözüm sunmak için tasarlanan mühendislik hizmetleri sunar, Patlama Koruma Sistemleri ve Ekipmanları üretir.
Koruma sistemlerinin tasarım, imalat ve uygulama deneyimimiz, inovasyon yeteneğimiz ve ATEX Direktifleri ve Avrupa Standartlarına uygun geniş ürün yelpazemizle birlikte, güvenliğinizi ve verimliliğinizi arttırmak için üretim yapmaktayız.
Uzman olduğumuz ana Sektörler:
Gıda Sanayi, Kimya Sanayi, İlaç Endüstrisi, Recycling Sanayi, Ahşap Sanayi, Enerji Santralleri, Petrokimya.

Elevatör Kontrol Sistemi

Kova elevatörlerde taşıma işlemi sırasında süspansiyonda toz oluşur. Eğer taşınan ürün yakıt ise o zaman bir patlayıcı ortam içinde olduğunu söyleyebiliriz. Adix elevatör kontrol sistemi elevatörün düzgün işlediğinin kontrolünü yapar, örneğin:

- Band kayma ve sapması
- Sıkışmalar
- Havalandırma panelin kırılması
- Yataklardaki ısı

Etiketi ExII3D.

Inertizasyon Sistemi

İnertizasyon, asal gazların (azot, argon veya CO_2) kullanımı ile yangın ve patlama riskini azaltmak olarak bilinmektedir.
Bu sistem hem işleme ekipmanlarına (reaktörler, santrifüjler, değirmenler, vb) hemde depolama ekipmanlarına (tanklar, rezervuarlar) uygulanabilir.
Inert Ortam ATEX direktifleri meydana gelen patlamaların önlenmesi için etkili bir önlem olarak görülüyor.
İnertizasyon sistemimiz "Inermatic", inert gaz kullanımını optimize eder, sürekli olarak O_2 konsantrasyonunu analiz eder ve inert gazı otomatik olarak gerekli miktarda enjekte eder.

Topraklama Sistemi ExEarth

Topraklama ExEarth endüstriyel uygulamalar için tasarlanmıştır.
Topraklama sistemi kamyon, tank, big-bags, vb. için uygundur.

Sistem direnç daima sürecinde az 10 ohm olmasını sağlamak takımın gerçek topraklama sürekli izlenmesini gerçekleştirir.
Kontrolü ve açma/kapama çalışması için gerekli iki bağımsız çizgiler, kontrol edebilirsiniz iki röle kesme, sistemin düzgün topraklanmış verir.

Kıvılcımı Tanıma ve Söndürme Sistemi

Yanıcı malzemelerin sevk edildiği pnömatik transport donanımlarında ve mekanik taşıma tesislerinde kıvılcım uçmasından dolayı sürekli yangınlar ve filtre patlamaları meydana gelmektedir. Kıvılcım uçması genel olarak kullanılan makinelerden veya kirli malzemelerden kaynaklanmaktadır. Üretimin durması, yüksek maddi hasarlar ve insan hayatının tehlikeye girmesi bunun neticeleridir. Bu risklerden korunmak için emme tesislerinin, kıvılcım uçması ile ilgili olarak denetlenmesi ve kıvılcım söndürme tesisleri tarafından emniyet altına alınması gerekmektedir.

Silolarda Isı Kontrolü

Siloların kendiliğinden yanma tehlikesini kontrol etmek, sürekli ısı kontrolü yaparak mümkündür.
Bu erken teşhis sistemi ile ürün havalandırıp soğutulabilir, inert gaz enjekte edilebilir veya başka ekiplere yangın veya patlama, yayılma riski olmayan depoya transfer edilebilir.
Grain-Watch ATEX Sistemi, silolarda yangına yatkın maddelerin ısı kontrolünü gözlemek için güvenilir bir sistemdir.

Havalandırma Panelleri

Patlama tahliyesi bir patlama koruma sistemidir. Bu havalandırma panelleri silolara veya ekipmanlara yerleştirilir ve basınç artışı olunca otomatik olarak açılır.

Adix değişik endüstriyel süreçlerin çalışma koşullarına uygun tasarlanmış paneller üretmektedir.

Standart panel -20°C ile +70°C arasındaki sıcaklıklarda kullanılabilir.

Tüm modeller 400°C'ye kadar sıcaklıklar için özel contalar ile imal edilebilir.

Alevsiz Havalandırma 'Flamecatch'

Birçok durumda güvenli bir alana patlama tahliyeyi yönlendirmek mümkün değildir, bu nedenle panelin kırılması esnasında alevleri bastırabilecek unsurlar gerekmektedir.

Havalandırma paneli bulunan bir ekipmanda patlama meydana gelmesi halinde, alevler, alevsiz havalandırma sisteminin tüm yüzeyini kaplar. 'Flamecatch' yanıcı gazları soğutulmuş halde boşaltıp, alevleri söndürür.

Patlamayı Bastırma Sistemi

Genelde ekipmanlar yüksek basınçlara dayanacak şekilde dizayn edilmemiştir. Bu sistem, endüstriyel ekipman dahilinde gaz ve yanıcı toz patlamalarında oluşan yüksek basıncı engeller.

Uygulama örnekleri: değirmenler, mikserler, silolar, kovalı elevatörler, pnömatik konveyörler, filtreler, siklonlar, kurutucular.

Kimyasal Izolasyon Sistemi

Patlama sırasında basınç dalgası ve alevler boru hattı yoluyla yayılır. Alevler, bu amaç icin özel olarak tasarlanmış dedektörler (optik sensör/basınç sensörü) ile tespit edilir ve yangin söndürme maddesi aktive ederek söndürülür. Kimyasal Izolasyon bariyeri son derece hızlı bir şekilde yangın söndürme maddesini farklı süreç ekipmanlarını bağlayan borulara deşarj ile karakterize edilir.

Uygulama örnekleri: değirmenler, mikserler, silolar, kovalı elevatörler, pnömatik konveyörler, filtreler, siklonlar, kurutucular.

Tek Yönlü Vana 'VEX'

Tek Yönlü Vana VEX, kanallarda patlamanın yayılmasını ve tesisatın diğer ekipmanlarına geçmesini engeller.

Tesisin işletilmesi sırasında, vana kapağı geçen hava akımınından dolayı açık tutulur. Tesis durdurulduğunda, hava akışı yokken, kapak kendi ağırlığı ile kapanır.

Bir ekipte (örneğin filtre) bir patlama gerçekleşirse, gazın yayılmasıyla oluşan yüksek basınç kapağın kapanmasını sağlar. Böylece patlama izole edilip başka ekipmanlara geçmemiş olur.

Tek yönlü vana VEX kanallarda patlamanın yayılmasına karşı koruma için ekonomik ve etkilidir.

Kıvılcım Tanıma, Kıvılcım Söndürme!

Maddi Hasar, Üretim Durması ve İnsan Hayatı Riskinin Önlenmesi!

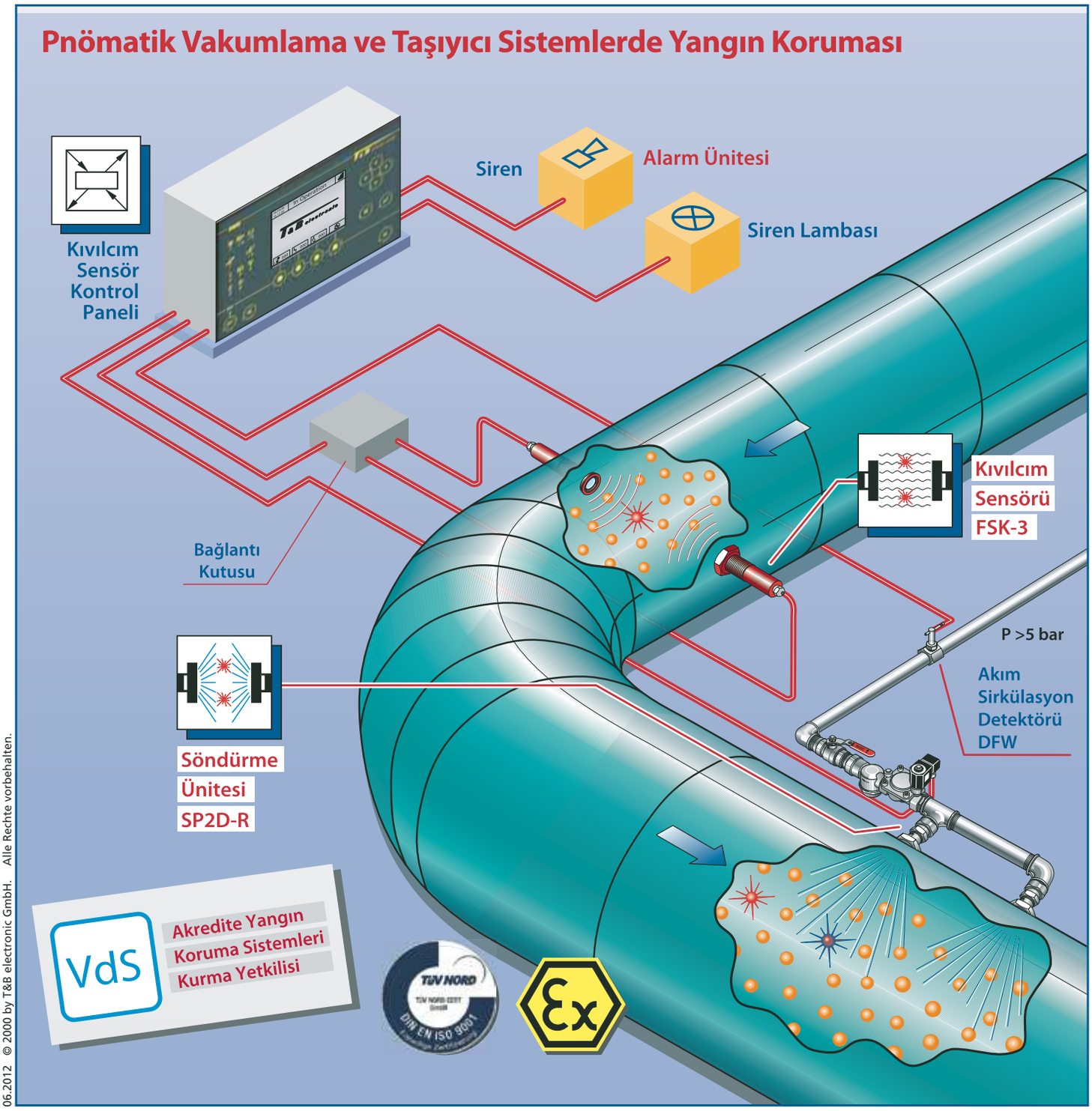

06.2012 © 2000 by T&B electronic GmbH. Alle Rechte vorbehalten.

Ateşleyici Kıvılcım

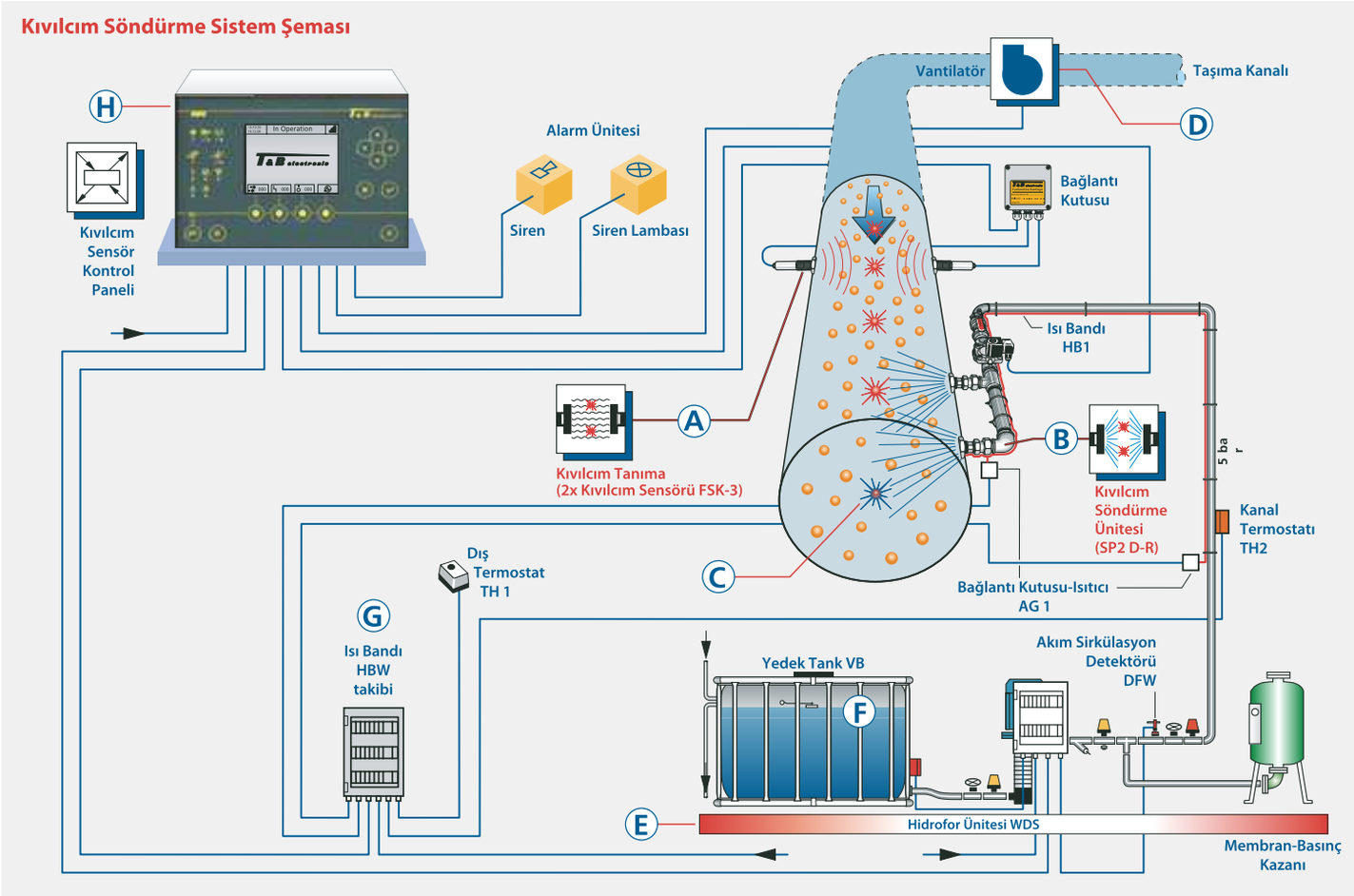

Özellikle yanıcı malzemelerin taşındığı pnömatik ve mekanik sistemlerde meydana gelen kıvılcımlar yangınlara, filtre patlamalarına neden olmaktadır. Kıvılcım oluşumu genel olarak kullanılan makineler yoluyla veya malzemelerde oluşan kirlilikten meydana gelir.
Üretimin durması, yüksek maddi hasarlar ve insan hayatı riski yukarıda bahsi geçen yangın ve patlamaların sonuçlarıdır. Bu riski ortadan kaldırmak için vakum sistemleriyle kıvılcımın gözlenmesi ve söndürülerek ortamın güvenli hale getirilmesi gerekir. Bu sistemlerin kullanımında yasal olarak sigorta şirketleri (VdS 2106) %15e varan indirimler yapabiliyorlar.

Kıvılcım Söndürme Sistemlerinin Fonksiyonu.

Pnömatik sistemlerde kıvılcım sensörleri ve söndürme sistemleri vantilatör (kıvılcıma neden olabileceği için) arkasına monte edilmelidir. Kıvılcım sensörü en küçük infraruj ışımalarını anında tespit eder ve mili saniye zaman diliminde sensör operatör paneline uyarıda bulunur. Mili saniye süresi içerisinde söndürme sistemi devreye girer ve söndürme işleminde kullanılan su, borular içerisine monte edilmiş spesifik fıskiyelerden boru içerisine fışkırtılır. Fıskiyeden çıkan basınçlı su bulutu güvenli bir söndürme işlemi için tüm kıvılcım çıkan alanı kapsamalıdır. Bir vakumlama sisteminde kıvılcım sensörüyle söndürme sistemi arasındaki en düşük mesafe vakumlama sistemi içerisindeki hava sirkülasyon hızına ve söndürme sisteminin tepki süresine bağlıdır. En düşük mesafe hesaplaması boru içerisindeki hava sirkülasyon hızı m/s ile 0,3sye (borunun veya taşıyıcı kanalın çapına bağlı olarak değişir) kadar olan güvenlik faktörünün çarpılmasıyla elde edilir. Güvenlik faktörü olarak tanımlanan, kıvılcımın fark edildiği an ile su bulutunun fıskiyeden fışkırtılması arasındaki geçen süredir. Bu süre içerisinde vakumlama kanalı (boru veya taşıyıcı kanal) içerisinde güvenli bir söndürme işlemi için etkili miktarda su bulutu oluşması gerekir. Temel olarak kıvılcımın yangına neden olacak bölgeye ulaşmaması için kanal içerisindeki hava sirkülasyon hızınıın büyüklüğü kadar kıvılcım sensörüyle söndürme sistemi arasındaki mesafenin de arttırılması gerekir.

Bir hesaplama örneği:
Vakumlama-/Hava Sirkülasyon Hızı v = 30 m/s
Güvenlik Faktörü = 0,25 s
Buradan en düşük mesafe aşağıdaki gibi hesaplanmıştır:
= 30 m/s x 0,25 s = 7,5 m

Kıvılcım Söndürme Sistemleri Ekipmanlar.

Filtre ve talaş silolarında bütün taşıyıcı kanal veya borulara vantilatörden sonra bir kıvılcım sensörü **(A)** ve bir söndürme sistemi **(B)** monte edilmelidir. Kıvılcım tanıma sistemi **(A)** en az bütün boru kesitini kontrol edebilecek

2 adet kıvılcım sensöründen oluşur. Kıvılcım söndürme sistemi **(B)** bir adet hızlı açılabilen manyetik ventil ve en az bir söndürme fıskiyesinden oluşur. Kirlenmelere karşı fıskiyeler kendiliğinden açılabilir bir kapakla dizayn edilmiştir.

Söndürme işlemi belirlenen kanal içerisinde son kıvılcımın ortadan kaldırılmasına kadar devam eder **(C)** ve daha sonrasında kendiliğinden otomatik olarak biter. Söndürme sistemi herhangi bir söndürme işlemi bittikten sonra tekrar yeni bir söndürme işlemi için hazır durumdadır. Minimum söndürme süresi beş saniyedir ve devam eden kıvılcım oluşumlarında söndürme işlemi de otomatik olarak devam eder. Tek olarak meydana gelen kıvılcımlar üretim sırasında güvenli bir şekilde söndürülür. Ayarlanabilir 1-999 aralığında ve belli süre birimi içerisinde meydana gelen kıvılcım serisinde **(D)** üretimin durdurulması gerekir. Tanımlanabilen kıvılcım veya kıvılcım serisi optik olarak operatör panelinde görünür.

Temiz ve hatasız bir söndürme işlemi için fıskiyelerden en az 5 barlık basınç bulunması gerekir. Bu basınç seviyesine ulaşılamaması durumunda hidrofor **(E)** kullanılmalıdır. Bu sistem bir adet yedek tank **(F)** ve bir adet membran basınç tanklı dikey santrifüj pompadan oluşur. Yedek su tankı aynı zamanda biyolojik olarak şebeke suyuyla söndürme işleminde kullanılan suyun ayrışmasını sağlar. Söndürme su sistemi var olan bir yağmurlama sistemine de bağlanabilir. Buzlanma riski altında bulunan söndürme sistemlerinde elektrikli ısıtıcılar kullanılmalıdır. Elektrikli ısıtıcının kontrolü **(G)** ısı bantlı dış termostatla sağlanır. Bütün söndürme sistemleri ve boruları izole edilmelidirler. Vana ve fıskiye alanlarındaki izolasyonlar, bakım çalışmaları nedeniyle sökülebilir olmalıdır. Kıvılcım sensörleri test sistemleri de mevcuttur. Yeni jenerasyon sensör operatör panellerinde **(H)** otomatik test sistemi mevcuttur.

Su söndürme sistemi sürekli olarak söndürme işleminin hatasız bir şekilde çalıştığını ve bu işlemi optik olarak operatör panelinde gösterildiğini kontrol eder.

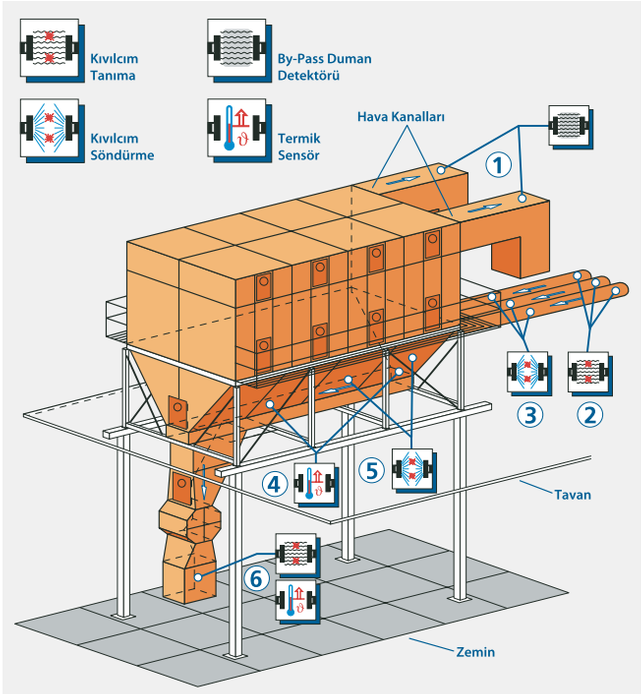

Silindirik Filtre Sistemleri Koruması:
Bütün filtre sistemlerine ulaşan vakumlama kanalları kıvılcım sensörleriyle (2) izlenir ve söndürme sistemleriyle de (3) korunur. Silindirik filtrelerde herhangi bir yanıcı közle oluşacak tutuşmalarda By-Pass duman detektörleri (1) devreye girer ve çok hızlı bir şekilde hava kanallarında alarm verir. Filtrelerde kendiliğinden oluşacak bir yangın Termik sensörlerle (4) tespit edilir, operatör merkezine iletilir ve Filtre söndürme sistemleri (5) anlık olarak devreye girer.

Bir filtre sistemi ters hava sirkülasyonu ile çalışıyorsa bulunulan kanala By-Pass duman sensörü planlanmalıdır. Bu sensör sistemi muhtemel bir yangını çok çabuk olarak filtre kanallarına bildirir ve bu sırada vantilatörler hemen kapanır. Filtre sistemlerinde ek olarak 2 adet > 85°C ısı durumlarında aktif hale geçen Termik-Diferansiyel Sensörler kullanılır. Bu durumda ya bir alarm devreye girer yada bir söndürme işlemi devreye alınabilir. Operatör Panelleri bir mikro işlemci kanalıyla bütün sistemi kontrol eder. Oluşan bütün yangın ve arıza bildirimleri bu işlemci sayesinde kaydedilir ve istenildiğinde tekst olarak kolayca okunur. 2500e kadar bildirim hafızaya alınabilir.

Talimatlar

İlgili sigortacılar birliği yangın söndürme sistemleriyle ilgili yeni yönergeler belirlemişlerdir (VdS 2106).

Bu yönergelerde yangın söndürme sistemleri sadece VdS tarafından akredite edilmiş firmalar tarafından yapılacağı da belirtilmiştir. Bu sistemlerde sadece izin verilmiş ürün ve cihazlar kullanılabilir. Her yangın söndürme sistemi için yetkili firma, bir sistem testi, bir proje çizimi gibi işlemlerin yanında bir hidrolik hesaplama da kullanıcıya sunulmalıdır. Gerekli belgeler hazırlanıp VdSye sunulmalıdır. Kurulmuş yangın söndürme sistemleri yetkili firma tarafından düzenli aralıklarla kontrol edilmeli ve bakımları yapılmalıdır. Tespit edilecek eksiklikler hızlı bir şekilde ortadan kaldırılmalıdır. Normal şartlarda yarım senelik bir bakım programı yeterlidir. Sistem kullanıcısı, arızaların, sistem kontrollerinin ve bakımlarının yapıldığı bir kayıt defteri tutmalıdır.

***FSK-3**
***FS3**

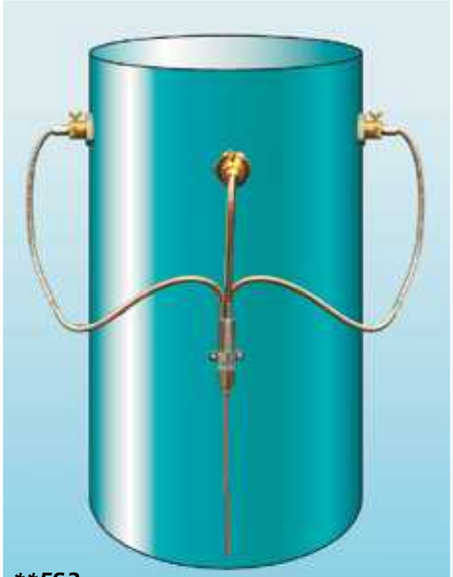

***FS3**

Yangın Sensörleri

Yangın Sensörleri FSK-3

Yangın sensörü FSK-3 yakın infraruj alanda kullanılan optik elektronik bir kayıt sisteminden oluşur. Bu sensör daha çok dışarıdan tamamen yalıtılmış kapalı boru sistemleri için uygundur. Bu sensör sistemi boru içerisinde farklı aralıklarla (100-2000 mm) var olan duman emici sistemini değiştirmeden spesiyal tutucularla boru içine monte edilmelidir. Sensörlerin görüş açısı takriben 120° olmalıdır. Sensör IP 65 koruma sınıfında olmalıdır.
Max. Çevre sıcaklığı: 60°C.

Yangın Sensörleri FST-3

Kasa yapısı FSK-3 gibi fakat aşağıdaki istisnalarla beraber:

Günışığı hassasiyetine sahip olmayan Sıcaklık-Yangın Sensörü yangın ve 300°C üzerindeki ısıları entegre günışığı filtresiyle tespit eder. Özellikle tanımlanmayan ışıklara maruz kalan fakat direkt olarak günışığına maruz kalmaması gereken ortamlar için uygundur.
Max. Çevre sıcaklığı: 60°C.

Yangın Sensörleri FSL-3

FSK-3 fonksiyonuna sahip fakat 3 kollu optik fiber sensörü olan bu tarz sensörlerin çalışma sıcaklıları 300°Cye kadardır.

**Bütün Sensör Türleri ATEX Dokümanlarında Yer Almaktadır.

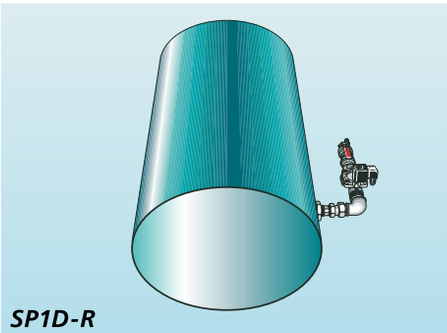

***SP1D-R**

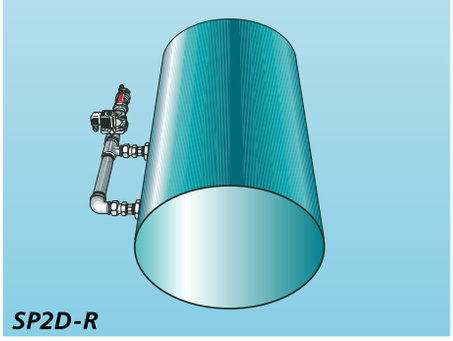

***SP2D-R**

Otomatik Söndürme Sistemleri

Bu söndürme sistemleri mekanik ve pnömatik taşıma sistemlerinde meydana gelen kıvılcımların hızlı ve güvenli bir şekilde yok edilmesi için kullanılır. Kullanılan söndürme fıskiye adetlerine farklı otomatik söndürme sistemleri mevcuttur.

Bir otomatik söndürme sistemi, örneğin SP2D-R, bir adet vana, toz toplayıcı, manyetik ventil, 2 adet söndürme fıskiyesi ve boru sisteminden oluşur. Toz toplayıcı ince ağlı bir elekten oluşmuştur ve manyetik ventili kirlenmelerden korur. Fıskiyelerden verilen su miktarı tam olarak dozajındadır ve 120° boru içerisine püskürtülür. Bu şekildeki söndürme işlemi daha az bir miktar suyla çok etkili sonuca ulaşır. Püskürtülen su miktarının optimal bir şekilde ayarlanması sonucu bunun arkasından aktif hale gelen filtre sistemine zarar vermez.

**Bütün Otomatik Söndürme Sistem Türleri ATEX Dokümanlarında Yer Almaktadır.

Kıvılcım Sensörü Operatör Paneli BM 6

Mikro İşlemcili operatör panellerinde 2-36 farklı söndürme noktası takip edilebilir. Modüler olan bu yapı farklı varyasyonlarda elde edilebilir:

- BM 6-2: 2 hat için uygundur.
- BM 6-4: 4 hat için uygundur.
- BM 6-16 ve BM 6-36: Temel versiyon 4 hat için uygundur; fakat diğer komponentlerin kullanımıyla 16 veya 36 hatlı bir sisteme dönüştürme imkanı da mevcuttur.
- 4 farklı yabancı dil kullanımı mevcuttur.
- 2.500e kadar oluşan bildirimler hafızaya alınır ve açık bir tekst olarak okunur.
- 4 adete kadar bağlantı imkanı. Her hat için bir sensör.
- Belirlenen kıvılcım adedi, söndürme süresi ve makinelerin kaç kere durduğu tespit edilir ve gösterilir.
- Bütün hattın ve kıvılcım tespitinin otomatik olarak izlenmesi. Yangın sensörleri belirli aralıklarla otomatik olarak test edilir.
- Herhangi bir hat devre dışı kaldığında veya kapatıldığında optik olarak operatör panelinde gösterilir ve rapor edilir.
- Bütün röle çıkışları (Alarm, Sonradan Tanıma, Arıza v.b.) birbirinden bağımsız programlanabilir. Her alan için potansiyelsiz 2 adet 230 V/1 A çıkış mevcuttur.
- Herhangi bir durumda söndürmede kullanılacak su için kullanılacak harici ısıtıcının optik olarak gösterimi.
- 4 saatlik yedek elektrik besleme ünitesi.
- Kasa Koruma Sınıfı: IP 55
- Diğer sistemlerle beraber daha sonraki kullanımlar için opsiyonel OPC veri aktarım ara birimi.
- Remote-Kontrol Fonksiyonuyla internet üzerinden uzaktan operatör merkezine ulaşım imkanı. Bu yolla T&B-Servisi herhangi bir arıza durumunda internet bağlantısı olan sistemlere on-line olarak yardımcı olabilir.

Kullanım Alanları:

T & B yangın söndürme sistemleri **25.000** farklı uluslararası alanda yangınlara karşı koruma sağlamaktadır. Mekanik veya pnömatik taşıyıcı sistemlerle taşınan yanıcı materyallerin bulunduğu her alanda kesinlikle bir patlama veya yangın riski her zaman mevcuttur.
Bu alanlarda etkili, otomatik, elektronik yangın söndürme sistemleri kullanılmalıdır.

Bu sistemlerin kullanıldığı bazı sektörler:

Asfalt Üretimi
Pil Üretimi
Yapı Elemanları Üretimi
Pamuk Endüstrisi
Kimya Endüstrisi
Cam Fabrikaları
Fırın İşletmeleri
Yem Fabrikaları
Un Değirmenleri
Cam-Şişe Endüstrileri
Lastik Endüstrileri
Büyük Ekmek Fırınları
Sunta Fabrikaları
Ağaç İşleme endüstrileri
Kahve Kavurma Endüstrileri
Kömür Tozu Vakumlama İşletmeleri
Plastik Sanayi
Mutfak Mobilya Endüstrisi
Santraller
Yiyecek Endüstrisi
Deri Endüstrisi
Metal Endüstri
Süt Tozu Kurutma Endüstrisi
Mobilya Endüstrisi
Çöp Yakma Endüstrisi
Kâğıt Fabrikaları
Otomobil Lastik Endüstrisi
Kesim İşletmeleri
Kontrplak İşletmeleri
Tersaneler
Sandalye-Koltuk Fabrikaları
Çikolata Endüstrileri
Tütün Fabrikaları
Tekstil Endüstrileri
Marangozhaneler
Selüloz Endüstrileri
Şeker Fabrikaları

Kıvılcım Söndürme Sistemleri İçin Montaj Uyarıları

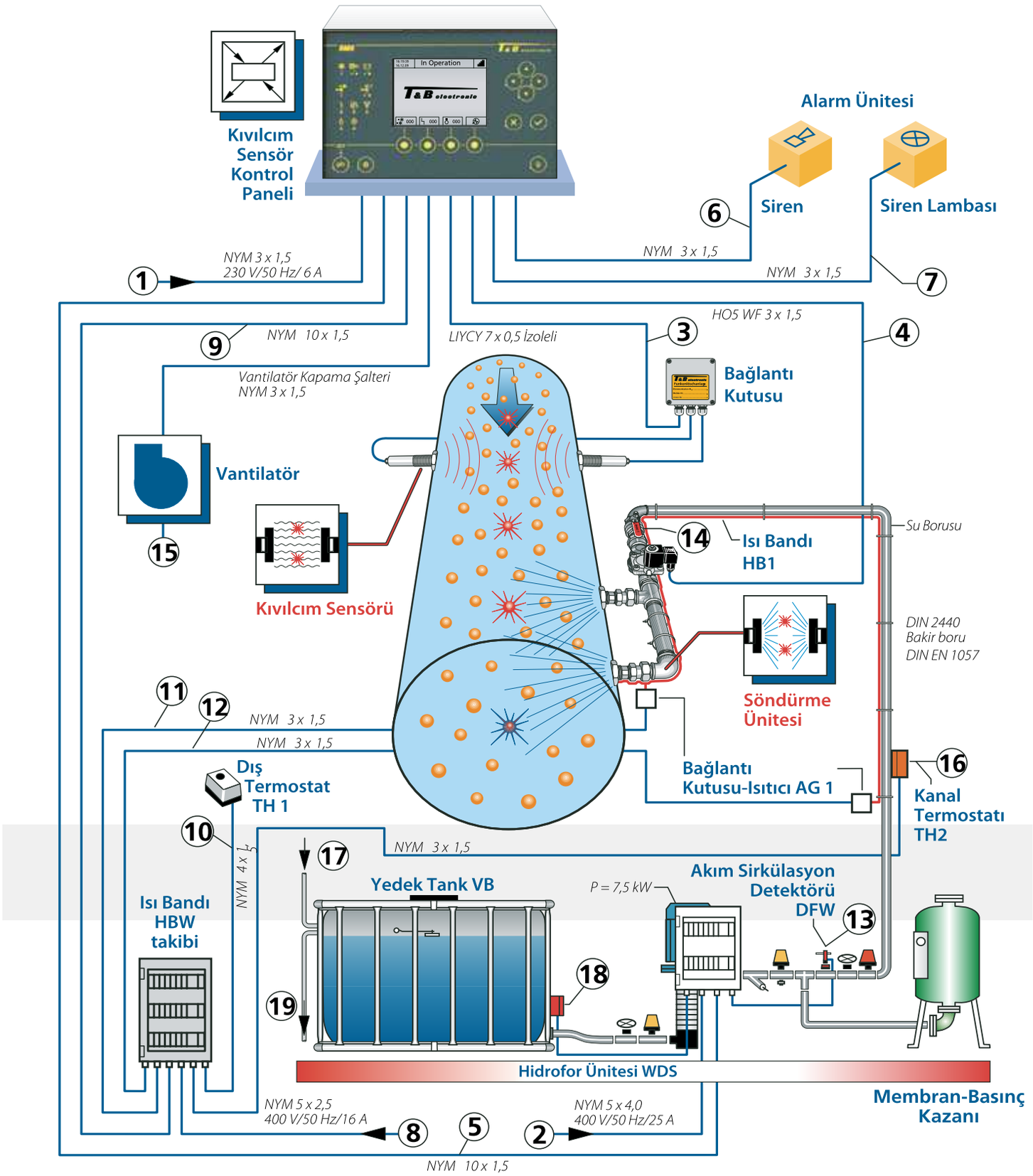

Kıvılcım Söndürme Sistemleri İçin Montaj Uyarıları

Resimde standart bir yangın söndürme sistemindeki duman vakumlama sistemi görülmektedir.

1. Yangın kontrol paneli 230V/50 Hz ve 6 A ile elektriksel olarak güvenli hale getirilmiştir. Akım devresi kapatılabilir olmamalıdır ve bu devreye başka bir hat veya tüketici bir devre elemanı bağlanmamalıdır. Ana dağıtıcıdaki sigorta "Kırmızı" renk ile harflendirilmiştir.
Kablo Tipi ve Kesit:
NYM 3 x 1,5 mm^2

2. Hidrofor elektrik devresi WDS 3 x 400 V/ 50 Hz ve 25 A ile güvenli hale getirilmiştir. Bu devreye başka bir hat veya tüketici bir devre elemanı bağlanmamalıdır. Ana dağıtıcıdaki sigorta "Kırmızı" renk ile harflendirilmiştir.
Kablo Tipi ve Kesit:
NYM 5 x 4,0 mm^2

3. Sensör elektrik devresi.
Yangın sensörlerinin boru içine takılabilmeleri için fiş monte edilmiştir. Sensör bağlantı noktalarının merkez panele ulaştırılması çok damarlı, izole kablolarla gerçekleştirilir. Sensörlerin boru içinde takıldıkları bağlantı noktaları kolay ulaşılabilir olmalı ve nemden korunaklı olmalılar.
Kablo Tipi ve Kesit:
LIYCY 7 x 0,5 mm^2
Kablo girişleri iyi bir şekilde izoleli olmalıdır.

4. Söndürme ünitelerinin elektrik devresi.
Manyetik ventile bir fiş monte edilmiştir. Bağlantı esnek bir kablo ile yapılmalıdır.
Kablo Tipi ve Kesit:
Ho5 WF 3 x 1,5 mm^2
Söndürücü manyetik ventil yatay olarak monte edilmelidir.

5. Sensör operatör paneli ile hidrofor arasındaki elektriksel kilitleme WDS.
Kablo Tipi ve Kesit:
NYM 10 x 0,5 mm^2

6. Siren elektrik devresi H4 (24 V DC).
Kablo Tipi ve Kesit:
NYM 3 x 1,5 mm^2

7. Siren lambası elektrik devresi B4 (24 V DC).
Kablo Tipi ve Kesit:
NYM 3 x 1,5 mm^2

8. Isı bandı izleme elektrik devresi HBW 3 x 400 V/50 Hz ve 16 A güvenli hale getirilmiştir. Bu devreye başka bir hat veya tüketici bir devre elemanı bağlanmamalıdır. Ana dağıtıcıdaki sigorta "Kırmızı" renk ile harflendirilmiştir.
Kablo Tipi ve Kesit:
NYM 5 x 2,5 mm^2

9. Sensör operatör paneli ile ısı bandı izleme devresi arasındaki elektriksel kilitleme HBW.
Kablo Tipi ve Kesit:
NYM 10 x 0,5 mm^2

10. Elektriksel dış termostat bağlantısı TH1.
Dış termostat kolay ulaşılabilir ve rüzgâr korumalı bir bölgeye monte edilmelidir.
Kablo Tipi ve Kesit:
NYM 4 x 1,5 mm^2

11. Elektriksel, isteğe bağlı düzenlenebilen ısı bandı bağlantısı HB1.
Kablo Tipi ve Kesit:
NYM 3 x 1,5 mm^2
Bağlantı AG1 bağlantı kutusu üzerinden gerçekleşir.

12. Elektriksel, isteğe bağlı düzenlenebilen ısı bandı geri bildirim bağlantısı HB1.
Kablo Tipi ve Kesit:
NYM 3 x 1,5 mm^2
Bağlantı AG1 bağlantı kutusu üzerinden gerçekleşir.

13. Elektriksel, kanal içi akım sirkülasyon detektör bağlantısı DFW. Hidrofor kullanılmıyorsa sensör merkez paneline bir kablo çekilmelidir.
Kablo Tipi ve Kesit:
NYM 3 x 1,5 mm^2
Hidrofor beraber kanal içi akım sirkülasyon detektörü seri olarak WDS bağlantı kutusuna bağlanabilir.

14. Söndürme ünitesinin önüne sürgülü vana R=1" monte edilmelidir. Sürgülü vana yanlışlıkla olacak kapanmalara karşı güvenli olmalıdır.

15. Sensör operatör merkezi ile kapatılabilen vantilatör veya diğer sonradan eklenebilen ekipmanlar arasındaki kilitleme elektriksel devresi.
Kablo Tipi ve Kesit:
NYM 3 x 1,5 mm^2 her izleme alanı için.

16. Boru düzeneği termostat elektrik devresi.
Kablo Tipi ve Kesit:
NYM 3 x 1,5 mm^2

17. Hidrofor için kullanılacak yedek besleme su tankı.
Bağlantı kablosu minimum R=1/2" kesitinde olmalıdır. Su tankındaki su seviyesi bir şamandıra şalterle kontrol edilmelidir.
Su tankı aynı zamanda biyolojik olarak söndürme suyuyla şebeke suyunun ayrışmasına katkıda bulunur.

18. Hidrofor için kuru çalışma koruması.
Kablo Tipi ve Kesit:
NYM 3 x 1,5 mm^2

19. Su Tankı Taşması: Su taşması durumları için bir boşaltma vana tesisatı kurulması gerekir.

Çavuşoğlu Mah. Özel Cad. No:31/A Kartal - İSTANBUL
0216 488 00 63 - 64 • 0216 488 05 40
info@izgemuhendislik.com • www.izgemuhendislik.com
market@izgemuhendislik.com • www.antistatikmarket.com